LEGENDA:

- CENTRAL STOP – HAVARIJNÝ TLAČIDLOVÝ OVLÁDAČ IP44, TLAČIDLO S OCHRANNÝM SKLÍČKOM S TEXTOM "CENTRAL STOP"
- TOTAL STOP – HAVARIJNÝ TLAČIDLOVÝ OVLÁDAČ IP44, TLAČIDLO S OCHRANNÝM SKLÍČKOM S TEXTOM "TOTAL STOP"
- SR – SUŠIČ RÚK, VÝVOD ZO STENY, (DODÁVKA ZTI)
- PIS – PISOÁR, TRANSFORMÁTOR UMIESTNENÝ V PODHLADE/PRI PISOÁRI
- BAT – BATÉRIE, TRANSFORMÁTOR UMIESTNENÝ V PODHLADE, (DODÁVKA ZTI)
- EL. OHRIEVAČ (DODÁVKA ZTI)
- VENTILÁTOR (DODÁVKA VZT)
- doplnkové pospájanie – vodičom CY4žz – prepojit s prípojnicou PE v R..
- H – HLAVNÉ pospájanie – príslušným vodičom CYžz s prípojnicou EP(HUP) v R..
- ..R.. – MIESTNE pospájanie – príslušným vodičom CYžz s prípojnicou EP.. v ..R..
- SVORKOVNICA VYROVNANIA POTENCIÁLU
- PARAPETNÝ HLINÍKOVÝ KÁBLOVÝ ŽLAB, so zásuvkami 230V a 2xRJ45
- 16A – ZÁSUVKA NA POVRCH 16A/400V, IP44
- SPORÁKOVÁ PRÍPOJKA POD OMIETKU SO SIGNÁLKOU, 25A/400V, IP20
- ZÁSUVKA JEDNODUCHÁ, NA POVRCH, 16A/230V, IP44
- ZÁSUVKA JEDNODUCHÁ, ZAPUSTENÁ, 16A/230V, IP44
- ZÁSUVKA JEDNODUCHÁ, ZAPUSTENÁ, 16A/230V, IP20
- 2x – 2x ZÁSUVKA V DVOJRÁMIKU, ZAPUSTENÁ, 16A/230V, IP20
- ZÁSUVKA TEL./DÁTA (2xRJ45)
- 800 – ROZVÁDZAČ
- SVIETIDLO Bezpečnostné zapustené asymetrické (SPOT)
- SVIETIDLO NÚDZOVÉ – EXIT (SVIETIACA PLOCHA ZO STROPU) (POZOROVACIA VZDIALENOSŤ 200x VÝŠKA PIKTOGRAMU)
- SVIETIDLO NÚDZOVÉ, IP40, ŠPECIÁLNY PIKTOGRAM MONTOVANÉ NA STENU (do 2m od zariadenia)
- SAMOREGULAČNÝ TERMOKÁBEL 30W/m
- NKx – NAPÁJACIA KRABICA PRE TERMOKÁBLE
- EL. RADIÁTOR xxxW/230V IP54, NAPOJENÝ CEZ ZÁSUVKU
- T – TLAČIDLOVÝ OVLÁDAČ 10A/230V, IP44 STAV NÚDZE IMOBILNÝ
- ZVONČEK (Gong 076 w/sim-44076-8V/4,0VA/83dB(A))
- VYPÍNAČ JEDNOPÓLOVÝ RAD. 1, ZAPUSTENÝ, 10A/230V, IP20
- SÉRIOVÝ VYPÍNAČ RAD. 5, ZAPUSTENÝ, 10A/230V, IP20
- STRIEDAVÝ PREPÍNAČ RAD. 6, ZAPUSTENÝ, 10A/230V, IP20
- ŽALÚZIOVÝ OVLÁDAČ VÝKLOPNEJ FASÁDY/EXT. ROLETY, IP20
- V – KLÚČOVÝ OVLÁDAČ VÝKLOPNEJ FASÁDY, IP54
- Ž – VÝVOD PRE VÝKLOPNÚ FASÁDU/EXT. ROLETU
- SNÍMAČ PRÍTOMNOSTI, S MOŽNOSŤOU OVLÁDAŤ TLAČIDLOM, IP20 NAPR. SNÍMAČ NIKO PM350-20078
- VOLNÝ KABLOVÝ VÝVOD – REZERVA 3m
- STOP – HAVARIJNÝ TLAČIDLOVÝ OVLÁDAČ IP44 (STOP-TLAČIDLO)

SCHÉMA HLAVNÉHO POSPÁJANIA

(EP-SVORKOVNICA HLAVNÉHO POSPÁJANIA)

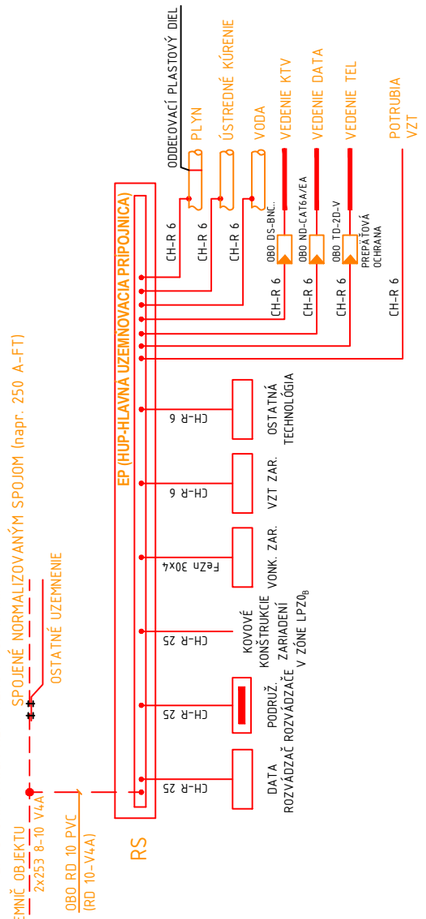

SKUPINA PRIESTOROV	KÓD VONKAJŠÍCH VPLYVOV	MIN. KRYTIE	
Poznámka	Pre priestory s triedami vonkajších vplyvov AD2, AD3, AD4 - manipuláciu s elektrickým zariadením vykonávajú aspoň osoby znalé podľa STN 34 3100 Podľa vyhlášky 508/2009, Technické zariadenia elektrické, zaradené do skupiny A: BE2, BE3, AF4, AD3 až AD8, BC3-BC4	EL.PRÍSTROJE	ROZVÁDZAČE
411 (VI) vonkajšie	AA8,AB8,AC1,AD-dážď,AE3,AF2,AG1,AH1,AK2,AL2,AM-1-2,AM-2-2, AM3-2,AM-4,AM-5,AM-8-1,AM-9-1,AM-22-3,AM-23-2,AM-24-1,AM-25-2, AM-31-1,AN3,AP1,AQ3,AS2,AT2,AU2,BA1,BB2,BC2,BD1,BE1,CA1,CB1	IP44 (IP5x)	IP44/IP20
412 (V) pod prístreškom	AA7,AB7,AC1,AD2,AE1,AF1,AG1,AH1,AK2,AL2,AM-1-2,AM-2-2, AM3-2,AM-4,AM-5,AM-8-1,AM-9-1,AM-22-3,AM-23-2,AM-24-1,AM-25-2, AM-31-1,AN2,AP1,AQ3,AS2,AT1,AU1,BA1,BB2,BC2,BD1,BE1,CA1,CB1	IP21	IP43/IP20
311 (II) (s trvalou reguláciou teploty)	AA5,AB5,AC1,AD1,AE1,AF1,AG1,AH1,AK1,AL1,AM-1-2,AM-2-2,AM3-2,AM-4, AM-5,AM-8-1,AM-9-1,AM-22-3,AM-23-2,AM-24-1,AM-25-2,AM-31-1,AN2,AP1, AR1,BA1,BB1,BC2,BD1,BE1,CA1,CB1	IP20	IP30/IP20
311.1 (II) (s trvalou reguláciou teploty)	AA5,AB5,AC1,AD1,AE1,AF1,AG1,AH1,AK1,AL1,AM-1-2,AM-2-2,AM3-2,AM-4, AM-5,AM-8-1,AM-9-1,AM-22-3,AM-23-2,AM-24-1,AM-25-2,AM-31-1,AN2,AP1, AR1,BA1,BB1,BC2,BD1,BE1,CA1,CA2,CB1	IP20	IP30/IP20
311.3 (IV) (bez reg. tepl. -25 +55 °C)	AA7,AB4,AC1,AD1,AE1,AF1,AG1,AH1,AK1,AL1,AM-1-2,AM-2-2,AM3-2,AM-4, AM-5,AM-8-1,AM-9-1,AM-22-3,AM-23-2,AM-24-1,AM-25-2,AM-31-1,AN1,AP1, AR1,BA1,BB2,BC2,BD1,BE1,CA2,CB1	IP20	IP30/IP20

revízia	obsah	dátum	č. paré

SÚRADNICOVÝ SYSTÉM S-JTSK

ABSOLÚTNA VÝŠKA SO 14 ±0.000 = +446,328 m.n.m.

slovenské národné múzeum
slovak national museum

STU SvF SLOVENSKÁ TECHNICKÁ UNIVERZITA V BRATISLAVE STAVEBNÁ FAKULTA

kód projektu	KH-17-01-A
časť dokumentácie	E
dátum	07./2021
stupeň	RPD
profesia	04-1 Osvetlenie a vnút. siln. rozvody 04-3 Bleskozvod a uzemnenie
názov projektu	OBNOVA HRADU KRÁSNA HÔRKA A REVITALIZÁCIA BEZPROSTREDNÉHO OKOLIA HRADU
miesto stavby	OBEC KRÁSNOHORSKÉ PODHRADIE
číslo parcely	parcely typu C, č. 387/2, 1540/56, 387/21, 387/28 k. ú. Krásnohorské Podhradie
investor, stavebník	SLOVENSKÉ NÁRODNÉ MÚZEUM, VAJANSKÉHO NÁBREŽIE 2, P.O. BOX 13, 810 06 BRATISLAVA
autor	Ing. arch. R. ERDÉLYI, PhD., Ing. arch. M. KOTRUS, Ing. arch. A. KOTRUSOVÁ, PhD., Ing. M. ŠTEFANIDESOVÁ, Ing. arch. B. VACHOVÁ, PhD., Ing. arch. M. VAŇO, Ing. D. LAVRINČÍKOVÁ, PhD.
vypracoval	ProNES s.r.o. / Stredisko 02, stredisko02@prones.sk, www.prones.sk
zodpovedný projektant	Ing. RASTISLAV ŠVEC, evidenčné č. 6563 Autorizovaný stavebný inžinier, kategórie I4, Podkategória 530
formát	2 x A4
mierka	/
obsah výkresu	LEGENDA
staveb. objekt	SO 14
výkres č.	05